Maszyny do zadań specjalnych!

metaltech MIROSŁAWIEC

MASZYNY SPECJALISTYCZNE

Przyczepy przeładowcze PP, przyczepy samowyładowcze RAPID, przyczepy samozbierające ROTO, przyczepy objętościowe SILO

#PRZYCZEPY PRZEŁADOWCZE PP

Ciężko wyobrazić sobie gospodarstwo bez przyczep w strukturze parku maszynowego. Poznaj jedną z najbardziej popularnych serii przyczep przeładowczych

ODNAJDĄ SIĘ W KAŻDEJ PRACY

OSZCZĘDNOŚĆ

Przyczepy przeładowcze coraz częściej stanowią bardzo ważne ogniwo w łańcuchu transportowym szczególnie dużych gospodarstw i na areałach, gdzie przestoje kombajnu generują duże straty. Przyczepy przeładunkowe są bardzo wydajne i wytrzymałe, a przede wszystkim pozwalają zaoszczędzić czas i pieniądze, ponieważ umożliwiają szybki przeładunek.

EKONOMICZNE UZASADNIENIE

Dzięki szybkiemu przeładunkowi bez konieczności dojazdu kombajnów do miejsca rozładunku, wozy pozwalają zaoszczędzić do 30% czasu pracujących kombajnów. Wozy przeładowcze mogą być wyposażone w system wagowy, który umożliwia ważenie zboża odebranego z kombajnu lub innego ładunku.

DO KAŻDEGO GOSPODARSTWA

Dostępne ładowności

Wychodząc naprzeciw potrzebom naszych klientów Metaltech oferuje dwa typy wozów: 14 i 20, 30 ton ładowności.

POZNAJ BLIŻEJ WSZYSTKIE MODELE SERII PP

Bogate wyposażenie

Wóz może zostać wyposażony w m.in. wygodna w obsłudze plandekę zabezpieczają ładunek przed deszczem, siatki zabezpieczające wewnątrz skrzyni czy np. kamerę do nadzoru załadunku lub wyładunku.

Ekonomiczne uzasadnienie

Wozy umożliwiają szybki odbiór ziarna z pracujących na polu kombajnów i przekazanie ich na środki transportowe. Ładowność przyczep PP kilkukrotnie przekracza zasobność zbiornika kombajnu, dzięki czemu w przypadku opóźnienia się środka transportowego nie dochodzi do zakłócenia pracy kombajnu

Wzierniki

Okna wziernikowe i drabina ułatwiają kontrolę załadunku wozu

Specjalna budowa skrzyni

Maszyny te charakteryzuje pojemna skrzynia ładunkowa z lejowatym dnem, w którym znajduje się przenośnik ślimakowy transportujący materiał do zsypu. Stamtąd jest on transportowany za pomocą przenośnika ślimakowego na przyczepę.

Rura

Rura wyładowcza składana i skierowana jest hydraulicznie

Uniwersalne ogumienie

Ze względu na ogumienie wozy przystosowane są do poruszania się po ściernisku zwłaszcza kiedy jest ono podmokłe. Dzięki szerokiemu ogumieniu wozów przeładowczych ma miejsce mniejsze ugniatanie gleby

Dopracowana konstrukcja

Skrzynia ładunkowa wykonana jest jako konstrukcja spawana i osadzona na ramie dolnej przy pomocy czujników wagowych lub elementów mocujących

Wyposażenie standardowe przyczep przeładowczych PP

	PP
Pneumatyczny dwuobwodowy układ hamulcowy	✓
hamulec ręczny postojowy	✓
hydrauliczne sterowanie mechanizmami	✓
stopa podporowa hydrauliczna	✓
znacznik położenia zasuwy przenośnika poziomego	✓
pomocnicze otwory wysypowe w przenośniku poziomym i pionowym	✓
po 2 siłowniki membranowe na każdej z osi	✓
drabina inspekcyjna	✓
instalacja elektryczna 12V	✓
trójkąt dla pojazdów wolnobieżnych	✓
lakierowanie skrzyni pod kolor RAL: 3002	✓
rama wykonana z profilu zamkniętego, śrutowana, a następnie lakierowana w podkładzie i lakierze RAL 9004	✓
obrotowe oczko dyszla fi 50	✓
kliny pod koła - 2 szt	✓
WOM	✓

#DANE TECHNICZNE PP

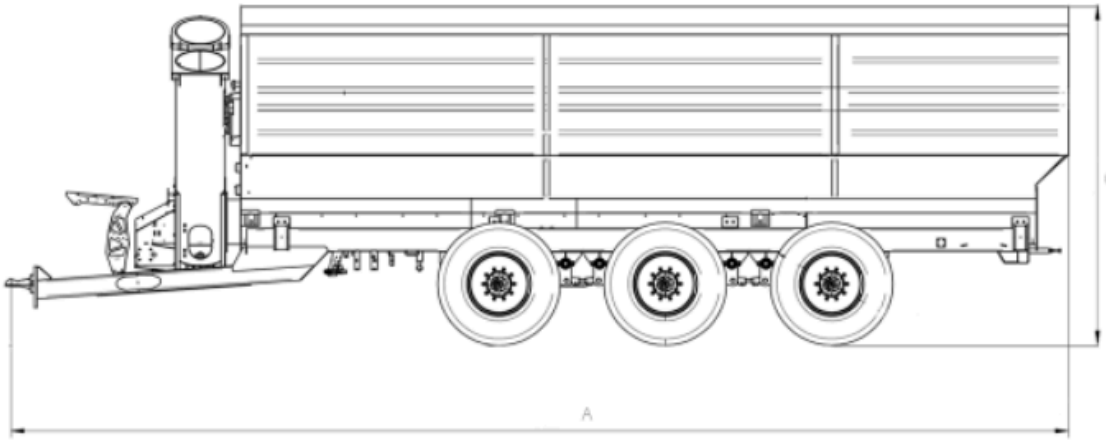

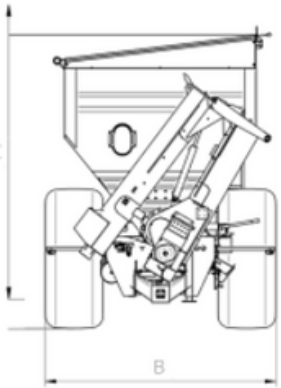

	PP 14	PP 20	PP 30
ŁADOWNOŚĆ TECHNICZNA (KG):	14 000	20 000	30 000
POJEMNOŚĆ (M3):	19	28	38
LICZBA OSI:	1	2	3
STANDARDOWY ROZMIAR OGUMIENIA:	30,5 R32	560/60 R22,5	650/55 R26,5
MAKSYMALNY ROZMIAR OGUMIENIA:	30,5 R32	800/45 R26,5	800/45 R26,5
DŁUGOŚĆ CAŁKOWITA (MM): **a**	7000	9000	11 500
SZEROKOŚĆ CAŁKOWITA (MM): **c**	3050	2950	3000
WYSOKOŚĆ CAŁKOWITA (MM): **b**	3800	3500	3670
CZAS OPRÓŻNIENIA SKRZYNI W ZALEŻNOŚCI OD WILGOTNOŚCI ZIARNA (MIN):	2,5÷5	2÷5	4÷8
INSTALACJA HAMULCOWA:	PNEUMATYCZNA	PNEUMATYCZNA	PNEUMATYCZNA
ZASIĘG RAMIENIA ROBOCZEGO (M):	4,5	4,21÷4,9	4,21÷4,9
ZAPOTRZEBOWANIE NA MOC (KM):	120	200	280
LICZBA OSI:	1	2	3
ŚREDNICA PRZENOŚNIKA ŚLIMAKOWEGO Ø (MM):	375	525	525

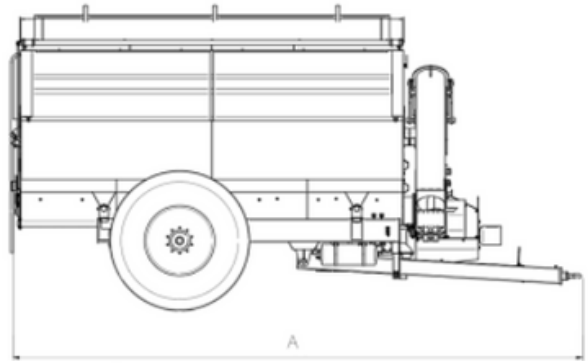

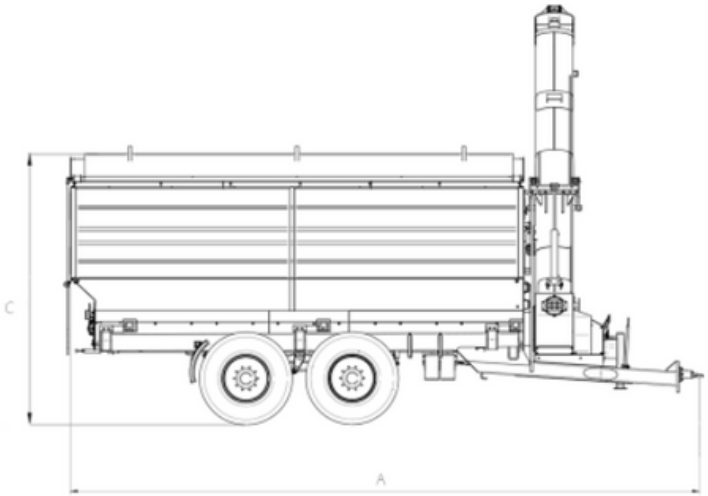

#WÓZ SAMOWYŁADOWCZY RAPID

Wóz służy do transportu ziaren zbóż, nasion roślin strączkowych, kukurydzy oraz kukurydzy w kolbach pomiędzy kombajnem a przyczepami transportowymi.

UŁATW SWOJĄ PRACĘ

PRZEZNACZENIE

Wozy samowyładowcze to nowość na rynku polskim (oficjalnie jest tylko kilku producentów na świecie).

WYDAJNOŚĆ

Zastosowanie wozu pozwala eliminować przestoje kombajnów związane z rozładunkiem, zachować ciągłość pracy, zwiększając przy tym ich wydajność.

Trwała konstrukcja
Mocna i trwała skrzynia ładunkowa doskonale sprawdza się do transportu roślin strączkowych, kukurydzy jak i zbóż. Podwozie zawieszone jest na jednej osi.

BEZPIECZEŃSTWO

Każdy produkt Metalech jak i wóz samowyładowczy został wyposażony w doskonałe oświetlenie LED, dzięki czemu poprawiona jest widoczność i bezpieczeństwo podczas przejazdów po drogach publicznych.

Wyposażenie standardowe wozów samowyładowczych RAPID

	RAPID
przenośnik listwowy wyładunkowy	✓
modułowa ściana boczna	✓
hamulec ręczny	✓
pneumatyczna instalacja hamulcowa – dwuobwodowa	✓
zmienna wysokość wywrotu	✓
obciążniki	✓
drabina inspekcyjna	✓
mechaniczna stopa podporowa	✓
obrotowe oczko dyszla fi 50	✓
instalacja elektryczna 12 V	✓
rama podwozia z profili zamkniętych	✓
trójkąt dla pojazdów wolnobieżnych	✓
kliny pod koła 2 szt.	✓
sterowanie hydrauliczne wszystkimi funkcjami wozu	✓

POZNAJ BLIŻEJ WSZYSTKIE MODELE SERII RAPID

Wiele możliwości

W wozie w zależności od wykonywanych zbiorów można zdemontować nadstawy lub uchylić burtę boczną

Wysokość

Zbiornik unoszony jest na wysokość ponad 4m, po czym po jego przechyleniu plon podawany jest na środki transportowe

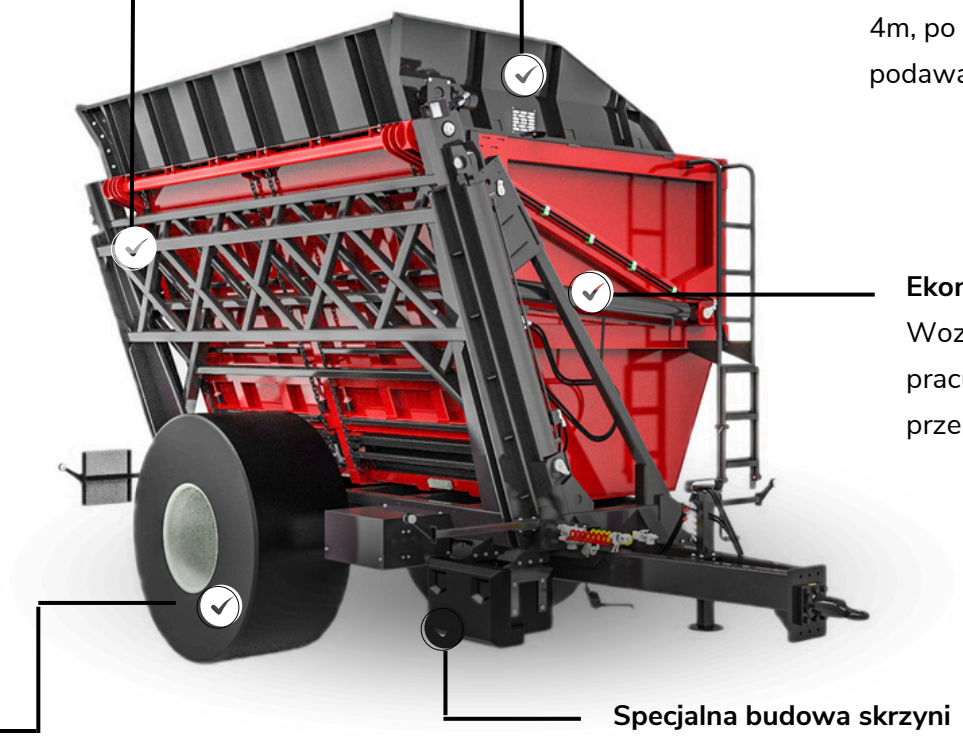

Ekonomiczne uzasadnienie

Wozy umożliwiają szybki odbiór ziarna z pracujących na polu kombajnów i przekazanie ich na środki transportowe

Przeciwwaga

Każdy wóz wyposażony jest w odpowiednią ilość obciążników modułowych, które służą za przeciwwagę i pozwalają zachować stabilność

Specjalna budowa skrzyni

Skrzynia ładunkowa zawieszona jednostronnie na ramie wewnętrznej jest wywracana za pomocą 2 siłowników hydraulicznych

#DANE TECHNICZNE RAPID

	RAPID
ŁADOWNOŚĆ TECHNICZNA (KG):	11 000
POJEMNOŚĆ (M3):	15
MAKSYMALNY ROZMIAR OGUMIENIA:	750/65R26
DŁUGOŚĆ CAŁKOWITA (MM): A	6130
SZEROKOŚĆ CAŁKOWITA (MM): B	3000
WYSOKOŚĆ CAŁKOWITA (MM): C	3920
KĄT WYWROTU SKRZYNI ŁADUNKOWEJ:	40
CZAS OPRÓŻNIENIA SKRZYNI W ZALEŻNOŚCI OD WILGOTNOŚCI ZIARNA (MIN):	1-2
ZAPOTRZEBOWANIE OLEJU Z CIĄGNIKA (L) :	60-80
WYMAGANE CIŚNIENIE PRACY (MPA):	15
MINIMALNA WYSOKOŚĆ ROZŁADUNKU (MM):	2970
MAKSYMALNA WYSOKOŚĆ ROZŁADUNKU (MM):	4290
MINIMALNA WYSOKOŚĆ ZAŁADUNKU (MM):	2480- 3510
Zapotrzebowanie na moc ciągnika (kM)	120-140

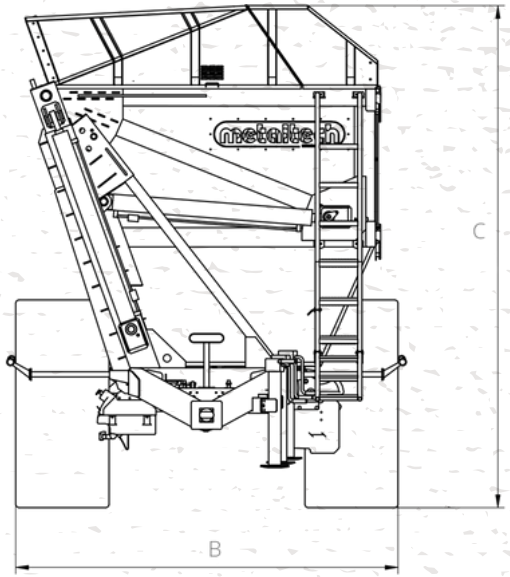

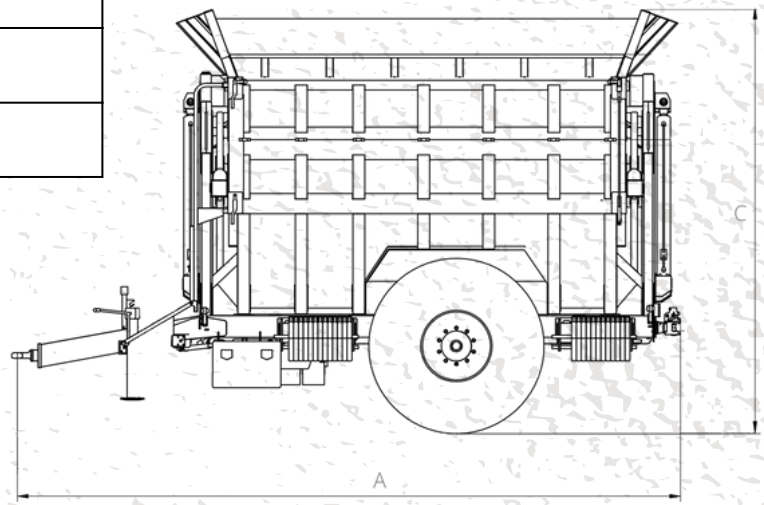

#PRZYCZEPA
OBJĘTOŚCIOWA SILO

DOSKONAŁE ROZWIĄZANIE

PRZEZNACZENIE

Zarówno rama pojazdu jak i skrzynia wyróżniają się solidną, spawaną konstrukcją. Mocno profilowane ściany z blachy w porównaniu do stalowych ścian są lżejsze. Jednocześnie daje to niski stosunek masy własnej do objętości.

SKUTECZNOŚĆ

System bębnów dozujących daje nam możliwość równomiernego rozłożenia pociętej masy zielonkowej na powierzchni pryzmy. Prawidłowe rozłożenie masy zielonkowej na pryzmie gwarantuje bowiem prawidłowy przebieg procesu zakiszania.

DOSKONAŁA KONSTRUKCJA

Konstrukcja skrzyni ładunkowej składa się z zestawu pionowych belek, na których opierają się ściany boczne. Profilowanie zwiększa wytrzymałość na nacisk wywierany przez ładunek.

Maksymalna widoczność
Klapa przednia hydrauliczna jest montowana w standardzie na wszystkich modelach. Przednia ściana z perforowanej blachy zapewnia maksymalną widoczność.

Wyposażenie standardowe przyczep objętościowych SILO

	SILO
pneumatyczny dwuobwodowy układ hamulcowy z ręcznym regulatorem siły hamowania firmy HALDEX	✓
hydrauliczna stopa podporowa	✓
hydraulicznie amortyzowany dyszel z regulacją wysokości	✓
hamulec ręczny	✓
obrotowe oczko fi 50	✓
resory paraboliczne z ogranicznikiem	✓
po 2 siłowniki membranowe na każdej z osi	✓
instalacja elektryczna 12 V	✓
ściany z profili trapezowych z powłoką ALU-CYNK	✓
ściana przednia ażurowa	✓
nadstawa przednia ażurowa odchylana hydraulicznie	✓
rama podwozia z profili zamkniętych	✓
trójkąt dla pojazdów wolnobieżnych	✓
kliny pod koła 2 szt	✓
przenośnik łańcuchowy z regulacją prędkości	✓
drzwi wraz z drabinką umożliwiające bezproblemowe wejście do skrzyni ładunkowej	✓
sterowanie hydrauliczne wszystkimi funkcjami przyczepy	✓
skrzynia ładunkowa z przykręconymi ścianami, przystosowana do dodatkowego zamontowania walców dozujących	✓
błotniki za kołami tylnymi	✓
zderzak tylny składany	✓

POZNAJ BLIŻEJ WSZYSTKIE MODELE SERII SILO

Dopracowana konstrukcja
Opcjonalnie wyposażona w system bębnów dozujących daje nam możliwość równomiernego rozłożenia pociętej masy zielonkowej na powierzchni pryzmy. Prawidłowe rozłożenie masy zielonkowej na pryzmie gwarantuje bowiem prawidłowy przebieg procesu zakiszania.

Praktyczne rozwiązania
Klapa przednia hydrauliczna jest montowana w standardzie na wszystkich modelach. Przednia ściana z perforowanej blachy zapewnia maksymalną widoczność.

Dopracowana konstrukcja
Konstrukcja skrzyni ładunkowej składa się z zestawu pionowych belek, na których opierają się ściany boczne. Profilowanie zwiększa wytrzymałość na nacisk wywierany przez ładunek.

Komfort użytkowania
Wygodny dostęp do wnętrza skrzyni stanowi wejście boczne.

Szerokie ogumienie
Ze względu na ogumienie przyczepy przystosowane są do poruszania się po ściernisku zwłaszcza kiedy jest ono podmokłe. Dzięki szerokiemu ogumieniu przyczep SILO ma miejsce mniejsze ugniatanie gleby.

HALDEX
Przyczepy objętościowe wyposażone są w standardzie w pneumatyczną instalację hamulcową firmy Haldex.

#DANE TECHNICZNE SILO

		SILO 40	SILO 50
ŁADOWNOŚĆ TECHNICZNA (KG):		13 000	20 000
PRĘDKOŚĆ TECHNICZNIE DOPUSZCZALNA (KM/H):		40	50
OBROTY WOM:		1000	1000
MASA WŁASNA (KG):		-	-
LICZBA OSI:		2	3
STANDARDOWE ZAWIESZENIE OSI:		RESOR PARABOLICZNY	RESOR PARABOLICZNY
STANDARDOWY ROZMIAR OGUMIENIA:		560/60 R22,5	800/40 R26,5
OPCJONALNE ZAWIESZENIE OSI:		HYDRAULICZNE	HYDRAILICZNE
HYDRAULICZNA STOPA PODPOROWA:		+	+
DŁUGOŚĆ SKRZYNI ŁADUNKOWEJ (MM):	A	8210	10200
WYSOKOŚĆ SKRZYNI ŁADUNKOWEJ (MM):	E	2050	2050
SZEROKOŚĆ SKRZYNI ŁADUNKOWEJ (MM):	F	2340	2340
DŁUGOŚĆ CAŁKOWITA (MM):	D	9710	11710
SZEROKOŚĆ CAŁKOWITA (MM):	B	2600	2800
WYSOKOŚĆ CAŁKOWITA (MM):	C	3650	3650
ZAPOTRZEBOWANIE NA MOC (KM):		150	210

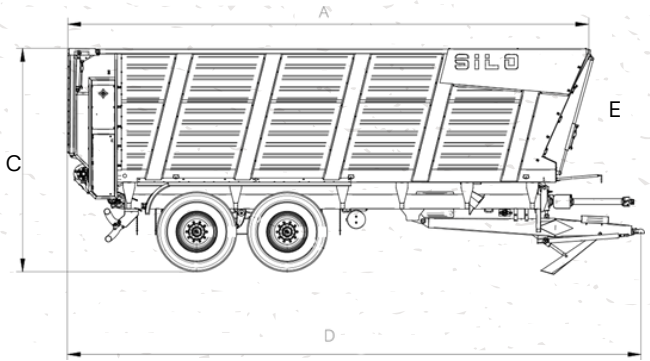

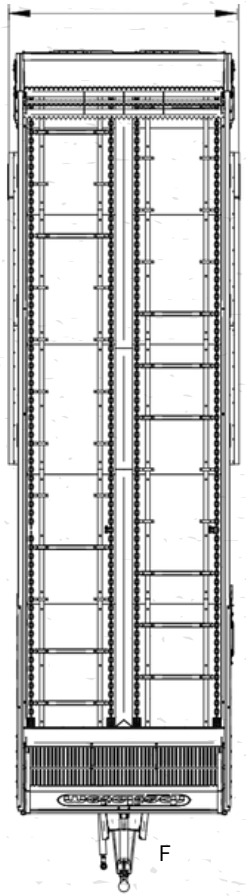

#PRZYCZEPA
SAMOZBIERAJĄCA ROTO

Doskonałe rozwiązania pozwalają uzyskać najwyższą jakość sieczki, która uzupełnia łańcuch technologiczny karmienia.

DOSKONAŁE ROZWIĄZANIE

PRZEZNACZENIE

Cięcie traw komponuje się z wysoką wydajnością oraz możliwościami załadunkowymi. Dzięki tym zaletom osiągamy dużą efektywność w pracy, która przekłada się na jakość kiszonki. Duża prędkość robocza oraz szerokie ogumienie nie niszczy podłoża czyniąc ją przyjazną dla środowiska

SKUTECZNOŚĆ

Opcja wyposażenia przyczepy w walce dozujące sprawia, że przed ROTO otwierają się dodatkowe możliwości. Przyczepa uzyskuje możliwość równomiernego rozłożenia pociętej masy zielonkowej na powierzchni pryzmy. Przyczepa samozbierająca może być wykorzystywana poza okresem zakiszania jako przyczepa do przewozu świeżej zielonki z przeznaczeniem do bezpośredniego skarmiania bydła

WYDAJNOŚĆ

Technologia stosowania przyczep samozbierających jest bardziej ekonomiczna od pras zawijających. Ogromna wydajność i czystość zbioru to znaki szczególne przyczepy samozbierającej ROTO

Wyposażenie standardowe przyczep samozbierających ROTO

	ROTO
pneumatyczny dwuobwodowy układ hamulcowy z ręcznym regulatorem siły hamowania	✓
hydraulicznie regulowany dyszel	✓
2 osie typu tandem	✓
hamulec ręczny	✓
resory paraboliczne z ogranicznikiem po 2 siłowniki membranowe na każdej z osi	✓
mechaniczna stopa podporowa	✓
instalacja elektryczna 12 V	✓
hydraulicznie otwierana i zamykana ściana	✓
trójkąt dla pojazdów wolnobieznych	✓
WOM	✓
belka nożowa z 27 nożami docinającymi	✓
system uchylanej belki nożowej wyjeżdżającej poza obrys - przyczepy ułatwiając obsługę serwisową	✓
drzwi wraz z drabinką umożliwiające wejście do skrzyni ładunkowej	✓
kliny pod koła 2 szt	✓
sterowanie hydrauliczne wszystkimi funkcjami przyczepy	✓
podłoga drewniana z przenośnikiem łańcuchowym	✓
klucz do demontażu noży	✓
nadstawa pełna	✓
mechaniczna regulacja naciągu łańcuchów	✓
skrzynia ładunkowa z przykręconymi ścianami, przystosowana do dodatkowego zamontowania	✓

POZNAJ BLIŻEJ WSZYSTKIE MODELE SERII ROTO

Ekonomiczne podejście
Ze względu na wzrastające koszty paliwa przyczepa ta, w porównaniu z innymi sposobami zbioru jest jednym z oszczędniejszych rozwiązań

Perfekcyjna jakość cięcia
Jakość pociętej masy zielonej nie odbiega od standardów jakie narzucają zachodni producenci przyczep samozbierających

Duża wydajność rozładunku
System bębnów dozujących daje nam możliwość równomiernego rozłożenia pociętej masy zielonkowej na powierzchni pryzmy

Maksymalne sprasowanie
Dzięki siedmiorzędowemu rotorowi masa zielona jest podawana płynnie, przez co dokładnie pocięta i sprasowana

Oś skrętna
Podwozie z resorowaniem parabolicznym zapewnia komfort i bezpieczeństwo jazdy. Przyczepę można wyposażyć w oś skrętną

Niezawodność działania
Klamra nożowa wyposażona jest w 27 noży tnących zabezpieczonych przed uszkodzeniami mechanicznymi, Jest całkowicie odchylana co ułatwia dostęp do czynności serwisowych

Efektywność pracy
Przenośnik podłogowy jest wyposażony w cztery łańcuchy. Niezawodność gwarantują wytrzymałe listwy ułożone naprzemienne

#DANE TECHNICZNE ROTO

	ROTO 6	ROTO 6 GL	ROTO 10	ROTO 10 GL
ŁADOWNOŚĆ TECHNICZNA (KG):	6 000	6 000	10 000	10 000
LICZBA OSI:	2	2	2	2
STANDARDOWE ZAWIESZENIE OSI:	RESOR PARABOLICZNY	RESOR PARABOLICZNY	RESOR PARABOLICZNY	RESOR PARABOLICZNY
STANDARDOWY ROZMIAR OGUMIENIA:	560/45 R22,5	560/45 R22,5	600/55-22,5	600/55-22,5
MAKSYMALNY ROZMIAR OGUMIENIA:	620/40 R22,5 2	620/40 R22,5	800/40 R26,5	800/40 R26,5
DŁUGOŚĆ SKRZYNI ŁADUNKOWEJ (MM): A	5500	5700	6600	6800
SZEROKOŚĆ SKRZYNI ŁADUNKOWEJ (MM):	2200	2200	2200	2200
HYDRAULICZNIE OTWIERANA ŚCIANA TYLNA:	+	+	+	+
DŁUGOŚĆ CAŁKOWITA (MM): B	7820	8270	8850	10110
ZAPOTRZEBOWANIE NA MOC (KM):	120	120	150	150
MINIMALNA MOC CIĄGNIKA WSPÓŁPRACUJĄCEGO (KM):	100	100	130	130
SZEROKOŚĆ ROBOCZA (MM):	1850	1850	1850	1850
DŁUGOŚĆ CIĘCIA (MM):	50	50	50	50
ILOŚĆ ŁAŃCUCHÓW PODŁOGI RUSZTOWEJ:	4 SZT.	4 SZT.	4 SZT.	4 SZT.
POJEMNOŚĆ ZAŁADOWCZA (DIN 11741) (M3):	27	27	35	35
POJEMNOŚĆ ZAŁADOWCZA PRZY ŚREDNIM SPRASOWANIU (M3):	40	40	60	60
NAPĘD PODLOGI RUSZTOWEJ :	1- STOPNIOWY	1- STOPNIOWY	1- STOPNIOWY	1- STOPNIOWY
ILOŚĆ NOŻY:	27	27	27	27
MASA WŁASNA W PRZYPADKU WYPOSAŻENIA STANDARDOWEGO (KG):	6470	6870	7460	7860
ŚREDNICA ROTORA (MM):	800	800	800	800

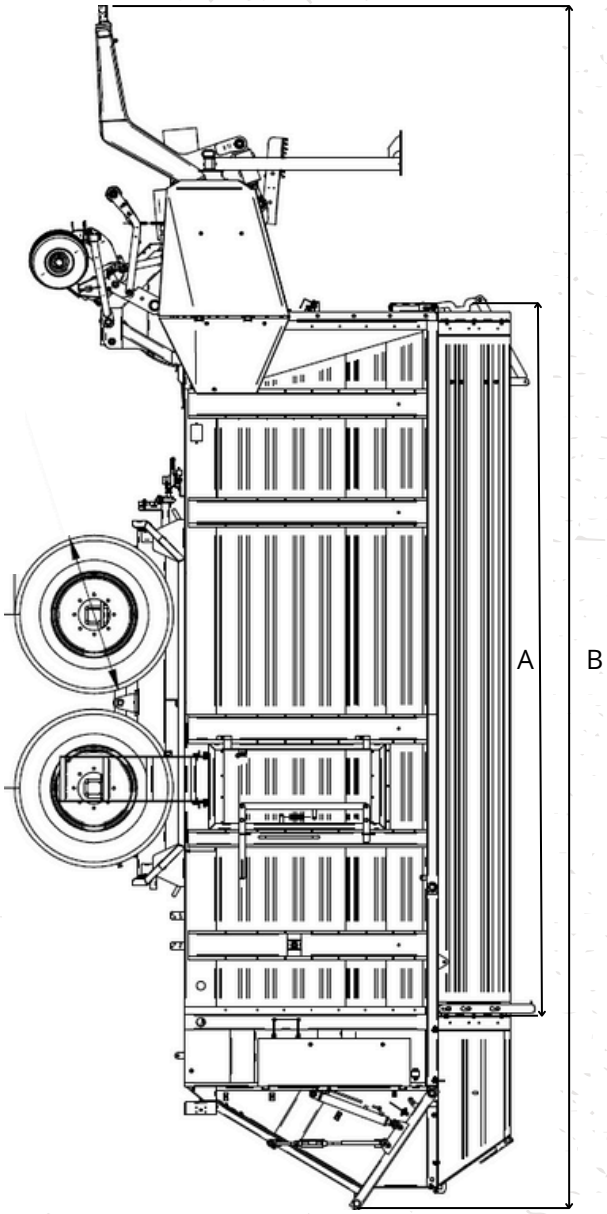

MIEJSCE NA **NOTATKI**

SKONTAKTUJ SIĘ **Z NAMI**

Dział handlowy

Andrzej Gałas
tel. +48 721 751 665
tel. 67 260 08 18
andrzej.galas@metaltech.com.pl

Piotr Kubaszewski
tel. +48 501 210 580
tel. 67 260 08 20
piotr.kubaszewski@metaltech.com.pl

Wasilij Głuscow
tel. +48 501 717 851
tel. 67 260 08 49
wasilij@metaltech.com.pl

Dominika Fiszer
tel. +48 721 751 728
tel. 67 260 08 19
dominika.fiszer@metaltech.com.pl

Michał Ciepielewski
tel. +48 721 751 720
tel. 67 260 08 67
metaltech.miroslawiec@gmail.com

Serwis i części

Tomasz Cwener
tel. +48 697 068 584
tel. 67 260 08 32
serwis@metaltech.com.pl

Karolina Dawicka
tel. 67 260 08 33
serwis2@metaltech.com.pl

Dawid Szymaniak
tel. +48 721 751 618
seriws1@metaltech.com.pl

Dział zaopatrzenia

Michał Kędzierski
tel. 67 260 08 23
michal.kedzierski@metaltech.com.pl
zaopatrzenie@metaltech.com.pl

Kornel Ozdarski
tel. 67 260 08 47
kornel.ozdarski@metaltech.com.pl

Piotr Kołodziejski
tel. 67 260 08 24
piotr.k@metaltech.com.pl

INSTAGRAM
metaltech_europe

FACEBOOK
metaltech.miroslawiec

YOUTUBE
metaltech mirosławiec

STRONA INTERNETOWA
metaltech.com.pl

OBSERWUJ NAS!
Bądź zawsze na bieżąco z promocjami i nowościami!

#ZNAJDŹ NAS W SIECI