metaltech

#PRZYCZEPY BUDOWLANE PBN

NIEZASTĄPIONY ŚRODEK TRANSPORTU PRZY OBSŁUDZE PLACÓW BUDÓW

#NIEZASTĄPIONY
ŚRODEK TRANSPORTU

IM CIĘŻEJ, TYM LEPIEJ

Przyczepy budowlane powstały z myślą o najtrudniejszych pracach. Dzięki solidnej konstrukcji ich trwałość gwarantowana jest na lata. Układy jezdne zapewniają duży komfort na trudnym terenie i wysoki poziom bezpieczeństwa podczas prac w terenie.

Przyczepy budowlane przeznaczone są do ciężkich i „trudnych" materiałów budowlanych jak: kamienie, gruz, ziemia, i innych materiałów sypkich i objętościowych w obrębie obszaru gospodarstwa i po drogach publicznych. Wykorzystywane są także do transportu płodów rolnych.

IDEALNA DO CIĘŻKIEJ PRACY

WYTRZYMAŁA RAMA

Rama podwozia przyczep budowlanych zbudowana jest na profilach zamkniętych zwiększając wytrzymałość i eksploatację przyczep.

NIERÓWNOŚCI TO NIE PROBLEM!

Układ jezdny składa się z solidnych zespołów wahaczy z możliwością pokonywania bardzo dużych nierówności poprzez niezależną pracę pomiędzy stronami.

NAJBARDZIEJ ROZPOZNAWALNE

Przyczepy są niezawodne i trwałe. Wysoka jakość produktów sprawia, że Metaltech jest niekwestionowanym liderem w produkcji oraz sprzedaży przyczep budowlanych w Polsce i w Europie.

WYSOKA JAKOŚĆ PODZESPOŁÓW

Tylko markowe podzespoły i materiały użyte do produkcji przyczep gwarantują nieprzerwaną i bezpieczną pracę przyczep budowlanych.

DLACZEGO WARTO WYBRAĆ PBN R

Half-Pipe

Jednym z głównych atutów przyczepy PBN R jest półokrągły przekrój skrzyni ładunkowej typu Half-Pipe. Skrzynia tego typu umożliwiła zrezygnowanie z podłużnic i poprzecznic, stosowana w standardowych skrzyniach przyczep budowlanych. Taka konstrukcja pozwala znacznie obniżyć masę własną przyczepy. Kształt nadwozia doskonale absorbuje siłę wywołaną przez uderzający podczas załadunku towar, a także zapobiega przywieraniu materiału do ścian bocznych i podłogi, co pozwala na łatwy rozładunek.

Pracuj bez przerw

Przyczepy PBN to niezastąpiony środek transportu przy obsłudze placów budów i przy pracach ziemnych. Ich specjalna konstrukcja dostosowana jest do oczekiwań użytkowników – intensywnej pracy całorocznej. Hardox® to wiodąca na świecie stal trudnościeralna (AR). Blacha Hardox® jest twarda na całej grubości, od powierzchni aż do samego rdzenia, zapewniając dużą trwałość użytkową i wysoką produktywność w najbardziej wymagających środowiskach. Stal HARDOX minimalizuje ryzyko kosztownych awarii i przestojów. Twój ciężko pracujący sprzęt bez problemu sprosta codziennej eksploatacji i powróci do bazy w dobrej formie.

Liczą się szczegóły

Posiada niezbędne atrybuty przyczep pracujących długotrwale w ciężkich warunkach terenowych i przewożących trudne materiały.

- **Niezastąpiony środek transportu przy obsłudze placów budów**
- **Wykończenie wysokiej jakości**

POZNAJ ZALETY
PRZYCZEP PBN

WYTRZYMAŁOŚĆ

Wytrzymała skrzynia ładunkowa z blach o podwyższonej wytrzymałości i grubości podłogi 8mm, a ścian 6mm o większej szerokości tylnej części skrzyni, aby ułatwić zsunięcie się materiału. Na specjalne zamówienie przyczepa może zostać wyposażona w skrzynię ze stali trudnościeralnej.

PRACUJ BEZ OGRANICZEŃ

DOPASOWANE DO KAŻDEGO

Szeroka oferta przyczep to idealne rozwiązanie dla małych i średnich firm wykonujących roboty ziemne o niewielkim zakresie (prace w parkach i ogrodach) ale także dla tych, którzy wykonują intensywne prace na placach budów, transporcie czy kopalniach. Transport rolniczy stał się bardziej wydajny na placach budów ponieważ nie jest ograniczony czasem pracy kierowcy. Może odbywać się nieprzerwanie.

WIELOFUNKCYJNOŚĆ

By zwiększyć objętość przewożonych ładunków można zastosować stalowe nadstawki, zwiększając w ten sposób wysokość burt skrzyni od 700 do 1000 mm w zależności od modelu przyczepy. Przyczepy mogą być wykorzystywane jako środek transportu materiałów objętościowych. ograniczenia nie istnieją

POZNAJ BLIŻEJ **WŁAŚCIOWOŚCI PRZYCZEPY**

Skrzynia ładunkowa

Przyczepy budowlane wykonane są z wysokogatunkowej stali najczęściej stosowanej w konstrukcjach stalowych gwarantującej dużą wytrzymałość i dobrą plastyczność

Belki ochronne

Dodatkowym ale niezastąpionym wyposażeniem każdego produktu belki ochronne drewniane lub z tworzywa PCV. Chronią górną krawędź skrzyni ładunkowej przed uderzeniami podczas załadunku. Konstrukcja przykręcana.

Klapa tylna

Klapa sterowana jest za pomocą siłowników hydraulicznych gwarantując szybki i duży prześwit rozładunku

Bogate wyposażenie

Produkty można wyposażyć w szereg opcji dodatkowych. Tj. dodatkowe oświetlenie, własna hydraulika zasilania, osie skrętne, systemy monitoringu i sterowania maszyną. Duże ogumienie oraz plandekę do zabezpieczenia ładunku.

Zawieszenie

Układy jezdne spełniają kryteria niezawodności, trwałości, komfortu i bezpieczeństwa.

Siłownik hydrauliczny

Wyładunek w PBN odbywa się za pomocą siłownika umieszczonego w środkowej części podwozia natomiast w przyczepach o nadwoziu typu Half-Pipe siłownik znajduje się na ścianie przedniej nadwozia

Amortyzowany dyszel

Konstrukcja dyszla zapewnia bardzo wysoką wytrzymałość oraz duży kąt skrętu. W zależności od preferencji użytkownika amortyzacja może odbywać się za pomocą poduszek gumowych lub siłowników hydraulicznych

RODZAJE ZAWIESZENIA

Dowiedz się jakie zawieszenie najlepiej sprawdzi się u ciebie!

01 Zawieszenie hydrauliczne

Hydrauliczne zawieszenie to rozwiązanie, w którym zamiast tradycyjnych amortyzatorów montowane są siłowniki hydrauliczne. Na trwałość i funkcjonalność konstrukcji wpływają przewody olejowe, które tłoczą płyn pod sporym ciśnieniem.

02 Zawieszenie wahaczowe

Zawieszenia odznaczają się bardzo dużą możliwością pokonywania nierówności poprzez niezależną pracę pomiędzy stronami. Oprócz tego gwarantują jednakową wysokość jazdy dla różnych stanów obciążenia pojazdu

03 Tridem z resorami parabolicznymi

Zawieszenie cechuje mocna konstrukcja, niski koszt oraz stosunkowo niewielkie ugięcie.

WYPOSAŻENIE STANDARDOWE

- skorupowa skrzynia ładunkowa
- skrzynia nadwozia wykonana w standardzie z blachy trudnościeralnej Hardox *PBN R
- podłoga wykonana ze stali trudnościeralnej Hardox *PBN R
- rama podwozia spawana z prostokątnych zamkniętych profili
- hamulce pneumatyczne dwuobwodowe
- hamulec postojowy
- instalacja oświetleniowa 12V
- hydraulicznie unoszona klapa tylna
- błotniki kół tylnych
- hydrauliczna stopa podporowa
- dyszel amortyzowany łączony z dolnym zaczepem ciągnika
- kliny podporowe
- trójkąt dla pojazdów wolnobieżnych
- obrotowe oczko dyszla fi 50
- siłownik hydrauliczny z zaworem odcinającym hydraulikę przy maksymalnym wychyleniu skrzyni do tyłu
- zawieszenie niezależne wahaczowe lub z resorami półeliptycznymi 3- piórowymi z ogranicznikiem
- listwa centralnego smarowania
- ogumienie 560/60 R22,5
- lakierowanie w kolorach RAL 1028, 3002
- zderzak tylny składany

Dopasuj przyczepę do indywidualnych potrzeb Twojej firmy!

Dane techniczne przyczep PBN	PBN 10	PBN 16	PBN 18	PBN 20	PBN 20 R	PBN 30 R	
ŁADOWNOŚĆ TECHNICZNA (kg)	10 000	16 000	18 000	20 000	20 000	30 000	
POJEMNOŚĆ (M3):	5	8	10		12	17	
PRĘDKOŚĆ TECHNICZNIE DOPUSZCZALNA (KM/H):	40	40	40	40	40	40	
LICZBA OSI	2	2	2	2	2	3	
LICZBA OSI SKRĘTNYCH:	-	-	-	-	-	2	
STANDARDOWE ZAWIESZENIE OSI:	WAHACZ	WAHACZ	WAHACZ	WAHACZ	WAHACZ	RESOR PARABOLICZNY	
STANDARDOWY ROZMIAR OGUMIENIA:	500/50-17	560/60 R22,5	560/60 R22,5	560/60 R22,5	560/60 R22,5	560/60 R22,5	
MAKSYMALNY ROZMIAR OGUMIENIA:	500/50-17	650/60 R26,5	650/60 R26,5	650/60 R26,5	650/60 R26,5	650/60 R26,5	
AMORTYZOWANY DYSZEL Z REGULACJĄ WYSOKOŚCI ZACZEPU:	-	TAK	TAK	TAK	TAK	TAK	
HYDRAULICZNA STOPA PODPOROWA:	TAK	TAK	TAK	TAK	TAK	TAK	
DŁUGOŚĆ SKRZYNI ŁADUNKOWEJ (MM):	3900	4500	4520	5000	5330	7500	A
SZEROKOŚĆ SKRZYNI ŁADUNKOWEJ (MM):	2000	2200-2290 ZBIEŻNA	2310	2200-2290 ZBIEŻNA	2330	2380	B
DŁUGOŚĆ CAŁKOWITA (MM):	5430	6560	6470	6920	7630	9960	
SZEROKOŚĆ CAŁKOWITA (MM):	2390	2550	2550	2550	2550	2550	C
WYSOKOŚĆ CAŁKOWITA (MM):	2013	2730	2820	2930	2820	2730	E
KĄT WYWROTU SKRZYNI ŁADUNKOWEJ:	50	60	65	60	55	59	
ZAPOTRZEBOWANIE NA MOC (KM):	80	120	130	140	150	190	

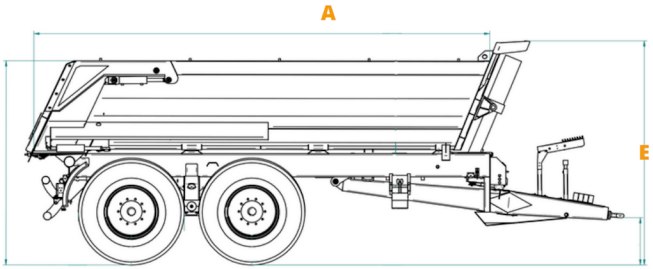

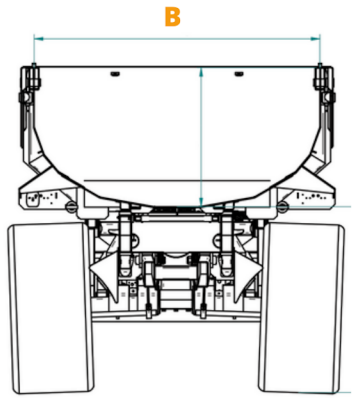

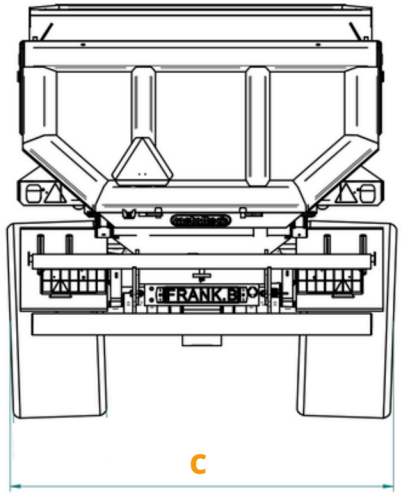

#DOBIERZ WYPOSAŻENIE
DO SWOICH POTRZEB

Zobacz co najczęściej wybierają nasi Klienci:

01

System hydr. wymuszanego skrętu osi skrętnych

02

Ochronne belki drewniane na ścianach burt

03

Hamulce pneumatyczno-hydrauliczne

04

Zawieszenie hydrauliczne osi

05

Pompa hydrauliczna do stopy podporowej

06

Nadstawy stalowe do transportu materiałów objętościowych

MIEJSCE NA TWOJE

NOTATKI

SKONTAKTUJ SIĘ Z NAMI

Dział handlowy

Andrzej Gałas
tel. +48 721 751 665
tel. 67 260 08 18
andrzej.galas@metaltech.com.pl

Piotr Kubaszewski
tel. +48 501 210 580
tel. 67 260 08 20
piotr.kubaszewski@metaltech.com.pl

Wasilij Głuscow
tel. +48 501 717 851
tel. 67 260 08 49
wasilij@metaltech.com.pl

Dominika Fiszer
tel. +48 721 751 728
tel. 67 260 08 19
dominika.fiszer@metaltech.com.pl

Michał Ciepielewski
tel. +48 721 751 720
tel. 67 260 08 67
metaltech.miroslawiec@gmail.com

Serwis i części

Tomasz Cwener
tel. +48 697 068 584
tel. 67 260 08 32
serwis@metaltech.com.pl

Karolina Dawicka
tel. 67 260 08 33
serwis2@metaltech.com.pl

Dawid Szymaniak
tel. +48 721 751 618
seriws1@metaltech.com.pl

Dział zaopatrzenia

Michał Kędzierski
tel. 67 260 08 23
michal.kedzierski@metaltech.com.pl
zaopatrzenie@metaltech.com.pl

Kornel Ozdarski
tel. 67 260 08 47
kornel.ozdarski@metaltech.com.pl

Piotr Kołodziejski
tel. 67 260 08 24
piotr.k@metaltech.com.pl

Nasi eksperci czekają żeby Ci pomóc

INSTAGRAM
metaltech_europe
FACEBOOK
metaltech.miroslawiec
YOUTUBE
metaltech mirosławiec
STRONA INTERNETOWA
metaltech.com.pl
OBSERWUJ NAS!
Bądź zawsze na bieżąco z promocjami i nowościami!
#ZNAJDŹ NAS W SIECI